Sezionatori con portafusibili
Serie XNF– Scheda tecnica

Bremas Ersce SpA
Via castellazzo 9 – 20040 Cambiago (MI)
Tel +39 02 95651611 Fax +39 02 95651639
www.bremas.it info@bremas.it

ISO 9001 Certified Quality System

Cod. XNF0324BK6

(foto puramente indicativa)

Approvazioni ed omologazioni internazionali

- Interruttore di manovra conforme IEC/EN 60947-3
- Idoneo per il comando manuale di motori elettrici

Caratteristiche tecniche: Corpo

- Sezionatore 4 poli + portafusibili
- Fusibili non inclusi: tipo 14x51mm gG o aM
- Grado di protezione IP20
- Corrente nominale In: 32A
- Corrente termica Ith: 32A
- Tensione nominale di isolamento Ui: 690V
- Montaggio Fondoquadro
- Fissaggio: - 4 viti (64,5x28,5 mm)
  - su guida DIN
- Angolo di scatto: 90°
- Contatti con pastiglia in lega di argento a doppia interruzione ad apertura positiva

Caratteristiche tecniche: Finitura

- Mostrina grigia 67x67mm e manopola nera lucchettabile (max. 3 lucchetti)
- Grado di protezione IP66
- Fissaggio: - 2 viti a interasse 28mm verticale
  - 2 viti a interasse 32mm orizzontale

Posizioni

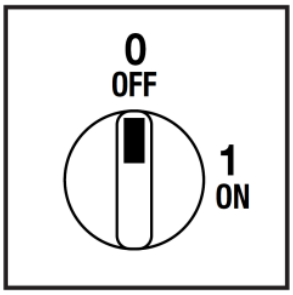

Schema elettrico

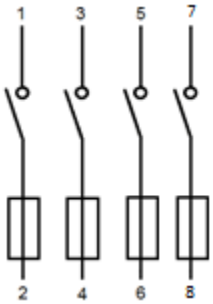

© 2014 Copyright Bremas Ersce. Con riserva di modifiche senza preavviso e salvo errori. I dati riportati in questo foglio sono accuratamente controllati e rappresentano tipici valori della produzione in serie. Le descrizioni del dispositivo e le sue applicazioni, i contesti di impiego, i dettagli su controlli esterni, le informazioni sull'installazione e il funzionamento sono forniti al meglio delle nostre conoscenze. Ad ogni modo ciò non significa che dalle caratteristiche descritte possano derivare responsabilità legali che si estendano oltre le «Condizioni Generali di Vendita» di Bremas Ersce. Il cliente/utente non è assolto dall'obbligo di esaminare le nostre informazioni e raccomandazioni e le normative tecniche pertinenti prima di utilizzare i prodotti per i propri scopi.

Bremas Ersce SpA
Via castellazzo 9 – 20040 Cambiago (MI)
Tel +39 02 95651611 Fax +39 02 95651639
www.bremas.it info@bremas.it

ISO 9001 Certified Quality System

Cod. XNF0324BK6

Dimensioni

misure in mm (in)

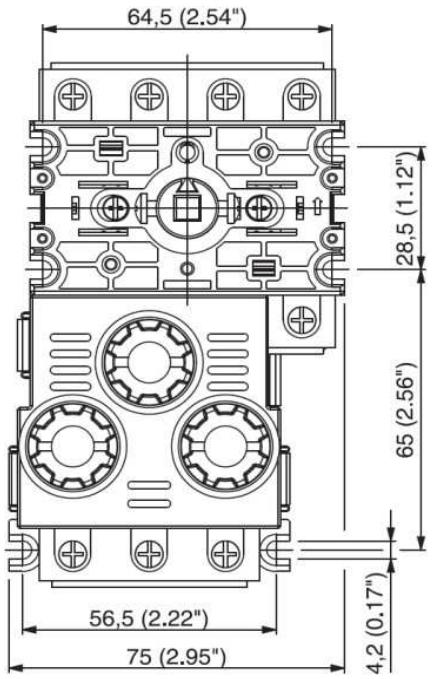

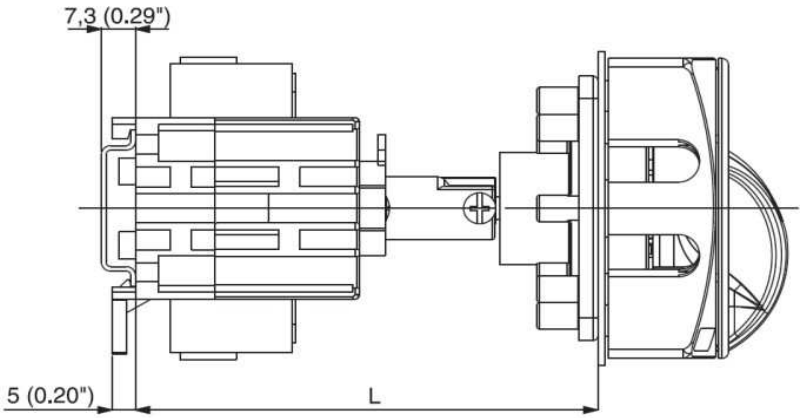

Overall L: Lunghezza complessiva (min** / max) con alberi di diverse lunghezze (L1)

L1		
175*	L (mm)	99 - 243

* Albero standard, fornito nella confezione delle finiture per fissaggio fondoquadro
** La lunghezza minima Lmin è ottenibile tagliando l'albero

Dime di foratura

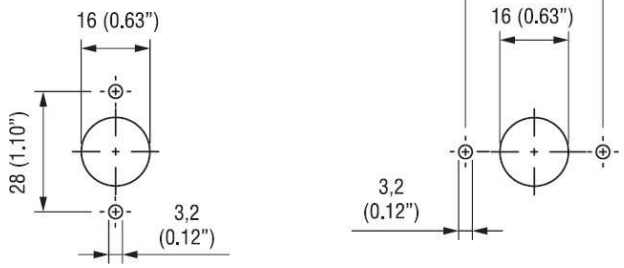

Finitura

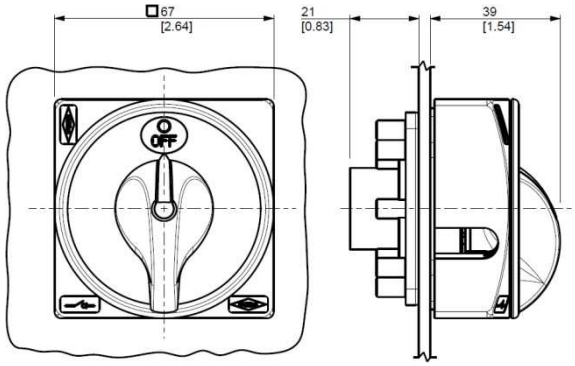

© 2014 Copyright Bremas Ersce. Con riserva di modifiche senza preavviso e salvo errori. I dati riportati in questo foglio sono accuratamente controllati e rappresentano tipici valori della produzione in serie. Le descrizioni del dispositivo e le sue applicazioni, i contesti di impiego, i dettagli su controlli esterni, le informazioni sull'installazione e il funzionamento sono forniti al meglio delle nostre conoscenze. Ad ogni modo ciò non significa che dalle caratteristiche descritte possano derivare responsabilità legali che si estendano oltre le «Condizioni Generali di Vendita» di Bremas Ersce. Il cliente/utente non è assolto dall'obbligo di esaminare le nostre informazioni e raccomandazioni e le normative tecniche pertinenti prima di utilizzare i prodotti per i propri scopi.

Sezionatori con portafusibili
Serie XNF– Scheda tecnica

Bremas Ersce SpA
Via castellazzo 9 – 20040 Cambiago (MI)
Tel +39 02 95651611 Fax +39 02 95651639
www.bremas.it info@bremas.it

ISO 9001 Certified Quality System

Cod. XNF0324BK6

Caratteristiche generali IEC 947-3 EN 60947-3			
Tensione nominale di impiego	Ue	V	690
Tensione nominale di isolamento	Ui	V	690
Tensione nominale di tenuta a impulso	Uimp	kV	6
Corrente nominale termica in aria	Ith	A	32
Corrente nominale termica in cassetta	Ithe	A	32
Frequenza di impiego		Hz	50
Potenza dissipata da un polo		W	3,5
Corrente nominale di impiego Ie			
AC-21A Manovra di carichi resistivi con sovraccarichi di modesta entità	690V	A	32
AC-22A Manovra di carichi misti resistivi e induttivi con sovraccarichi di modesta entità	690V	A	32
Potenza nominale di impiego			
AC-23A Manovra di motori o altri carichi altamente induttivi 3 fasi - 3 poli	230V	Kw (A)	10 (33)
	400V	Kw (A)	18,5 (33)
	500V	Kw (A)	18,5 (32)
	690V	Kw (A)	22 (23)
AC-3 Motori a gabbia avviamento e arresto a motore lanciato 3 fasi - 3 poli	230V	Kw (A)	9 (28)
	400V	Kw (A)	15 (27)
	500V	Kw (A)	15 (27)
	690V	Kw (A)	18,5 (23)
Potere nominale di interruzione in AC-23A (cos φ=0,45)	230V	A	256
	400V	A	330
Protezione contro il corto circuito			
Corrente nominale di breve durata (1s)	Icw	A	800
Corrente nominale di chiusura in corto circuito		kA	10
Con fusibili di classe gG	500V	A	32
Caratteristiche meccaniche			
Durabilità meccanica (120 cicli/ora)	Mil.Man		2
Sezione collegabile con conduttori rigidi	Min-Max	mm²	1,5-10
Sezione collegabile con conduttori rigidi	Min-Max	mm²	1,5-16
Tipo di viti			M4
Coppia di serraggio viti		Nm	1,4
Grado di protezione IEC 529 EN 60529			
Morsetti			IP20
Finitura			IP66
Condizioni di impiego			
Temperatura di esercizio		°C	-25/+55
Temperatura di immagazzinamento		°C	-30/+70
Resistenza al clima umido costante sec. IEC 60068		Sec.IEC 60068 2-78	
Resistenza al clima umido ciclico sec. IEC 60068		Sec.IEC 60068 2-30	
Contatti ausiliari			XC32AN XC32CN
Tensione nominale di isolamento	Ui	V	690
Corrente nominale termica in aria	Ith	A	40
AC-21A Manovra di carichi resistivi con sovraccarichi di modesta entità	690V	A	6
AC-15 Comando di elettromagneto in corrente alternata	230V	A	40

© 2014 Copyright Bremas Ersce. Con riserva di modifiche senza preavviso e salvo errori. I dati riportati in questo foglio sono accuratamente controllati e rappresentano tipici valori della produzione in serie. Le descrizioni del dispositivo e le sue applicazioni, i contesti di impiego, i dettagli su controlli esterni, le informazioni sull'installazione e il funzionamento sono forniti al meglio delle nostre conoscenze. Ad ogni modo ciò non significa che dalle caratteristiche descritte possano derivare responsabilità legali che si estendano oltre le «Condizioni Generali di Vendita» di Bremas Ersce. Il cliente/utente non è assolto dall'obbligo di esaminare le nostre informazioni e raccomandazioni e le normative tecniche pertinenti prima di utilizzare i prodotti per i propri scopi.